Projekt remontu - przebudowy drogi gminnej
nr.118305E w m. Kozub
na działce 68/1
dł.1000 m

Przekrój normalny

Projektant: R. Słowiński, A. Kaczyński

Roman Słowiński
Upr. budowlane UAN - 8368/17/57
w Specjalności Drogi

Andrzej Kaczyński
PROJEKTANT
Konstrukcyjno-Budowlany
Dróg
Na podstawie art. 1 § 2 ust. 2, § 13 ust. 1 pkt. 3
Nr UAN/N/7210/719/87

Skala 1: 50
Data: wrzesień 2019 r.

Rysunek **Nr. 3**

od km 0+000 do km 0+010
od km 0+990 do km 1+000

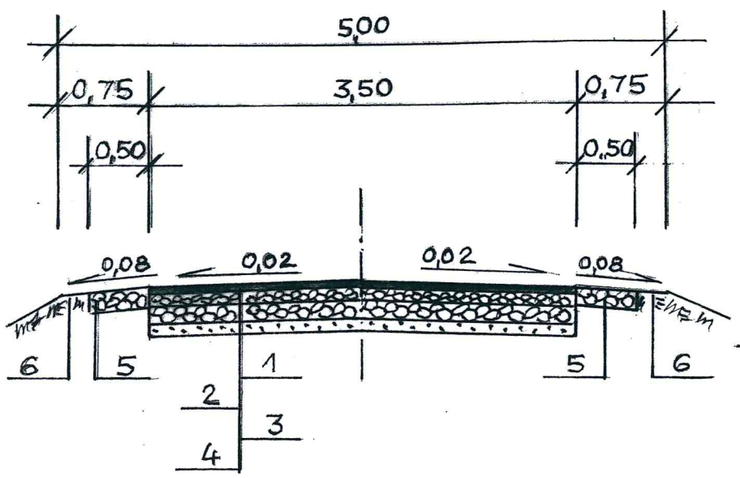

na łuku km 0+030

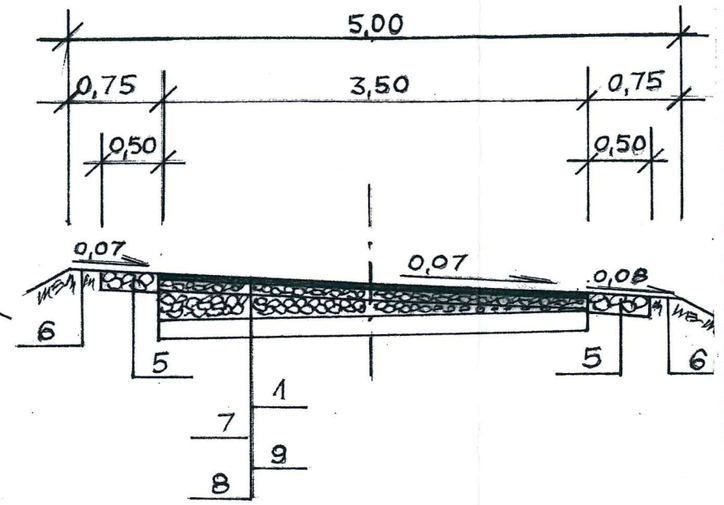

od km 0+010 do km 0+990

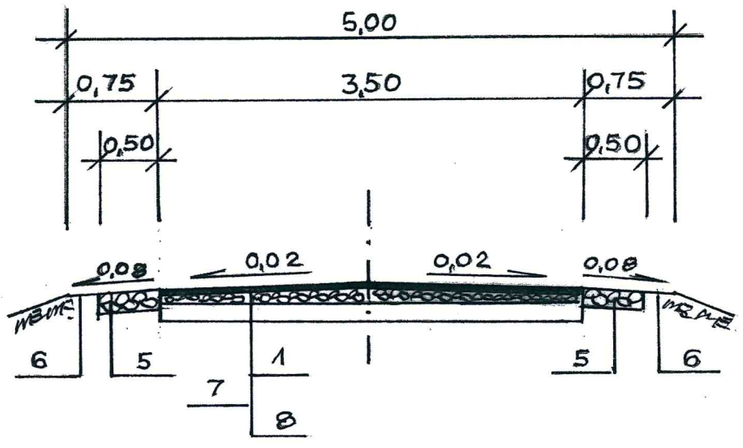

1 - proj. warstwa ścieralna z mieszanki mineralno - asfaltowej średnioziarnistej zamkniętej AC11S50/70 dla KR1 gr.4 cm
2 - proj. podbudowa górna z optymalnej mieszanki kruszywa łamanego frakcji 0-31,5 kategorii Gv tabeli 6 normy PN-EN 13285 (skała magmowa o dużej wytrzymałości) zagęszczona do wskaźnika 1,0 gr. 8 cm
3 - proj. podbudowa dolna z optymalnej mieszanki kruszywa łamanego frakcji 0-63 kategorii Gv w tabeli 6 normy PN-EN 13285 (skała magmowa o dużej wytrzymałości) zagęszczona do wskaźnika 1,0 gr. 15 cm
4 - proj. warstwa odcinająca gr. 10 cm z piasku średnioziarnistego wg normy PN-B 1113 (żwir, pospółka wg normy PN-B 1111) zagęszczona do wskaźnika 1,0
5 - proj. utwardzenie pobocza optymalną mieszanką kruszywa łamanego frakcji 0-63 kategorii Gv w tabeli 6 normy PN-EN 13285 (skała magmowa o dużej wytrzymałości) zagęszczona do wskaznika 1,0 gr. 15 cm
6 - proj. pobocze gruntowe zagęszczone do wskaznika 0,98
7 - proj. wyrównanie podbudowy warstwą średniej grubości 7 cm optymalną mieszanką kruszywa łamanego frakcji 0-31,5 kategorii Gv w tabeli 6 normy PN-EN 13285 (skała magmowa o dużej wytrzymałości) zagęszczoną do wskaźnika 1,0
8 - konstrukcja istniejącej nawierzchni z kruszywa łamanego gr. około 18 cm
9 - proj. wykonanie przechyłki jednostronnej na łuku warstwą średniej grubości 15 cm optymalną mieszanką kruszywa łamanego frakcji 0-31,5 kategorii Gv w tabeli 6 normy PN-EN 13285 (skała magmowa o dużej wytrzymałości) zagęszczona do wskaźnika 1,0