od km 0+600 do km 1+000

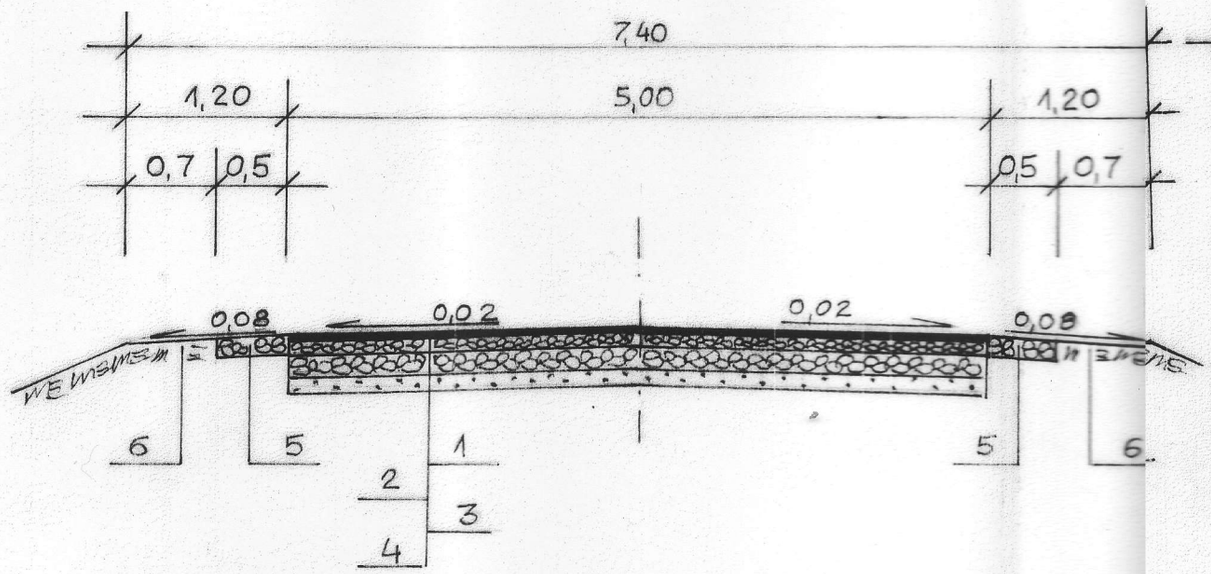

Od km 0+000 do km 0+600

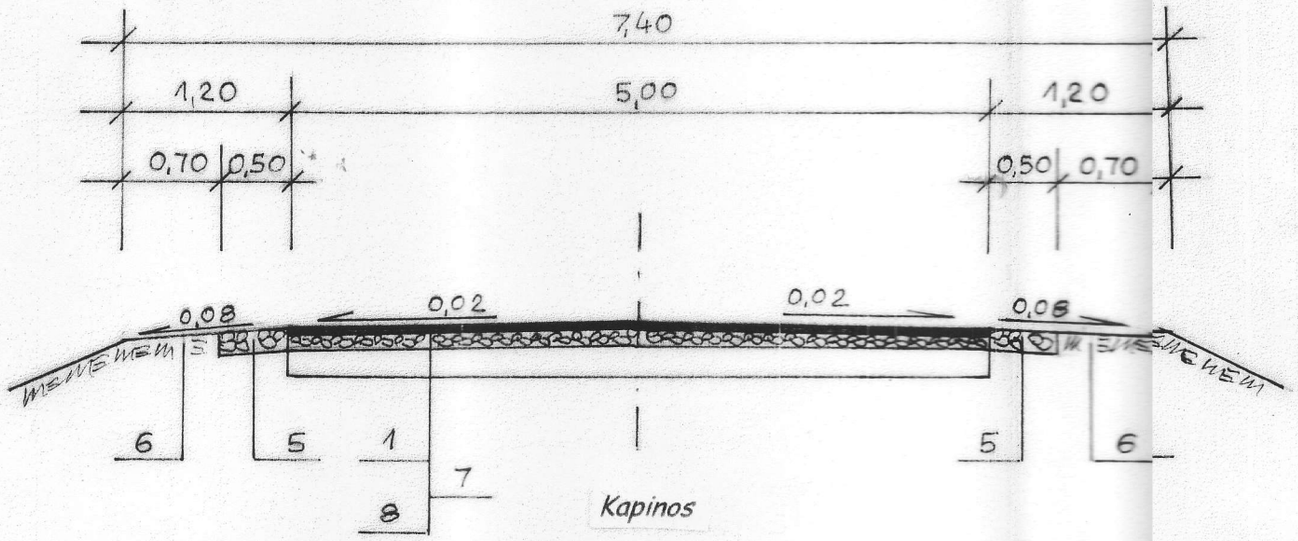

Kapinos

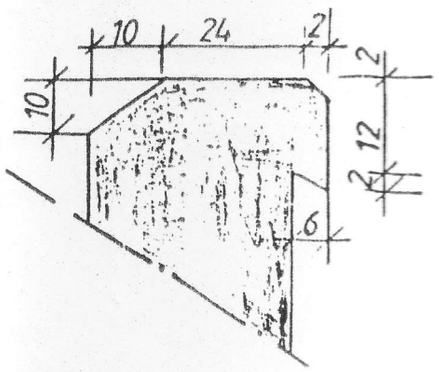

Przepust Ø80 dł. 10,0 m w km 0+417

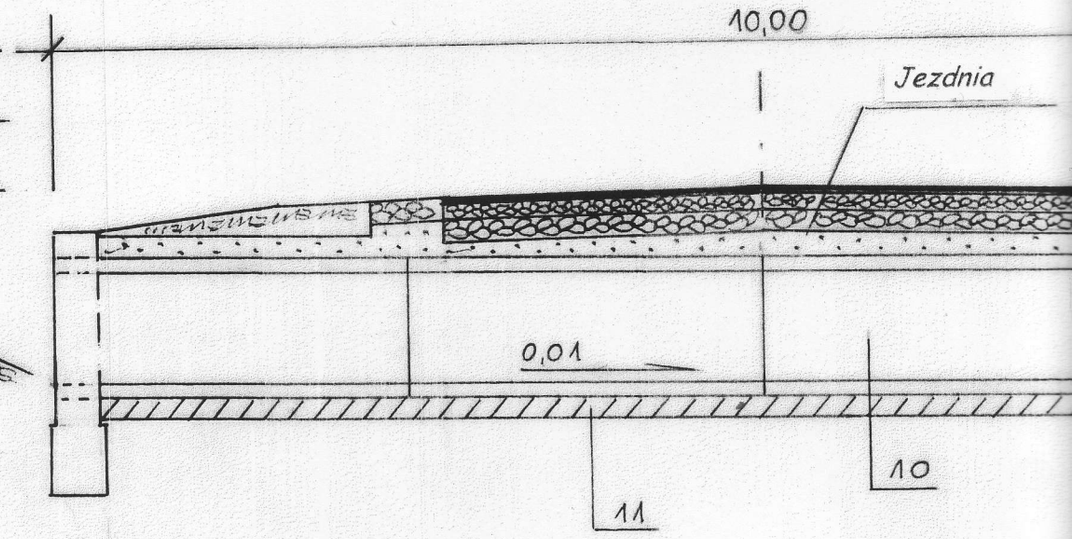

Wlot i wylot ściankowy przepustu

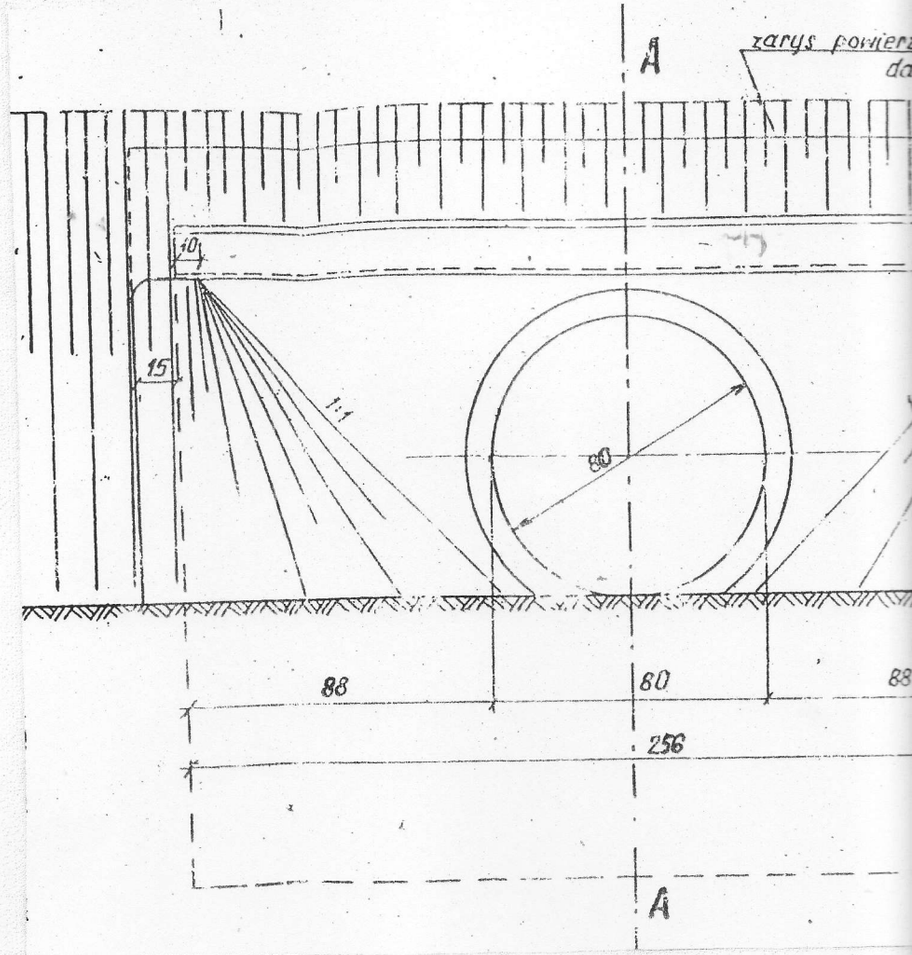

Przepust Ø80 dł. 10,0 m w km 0+417

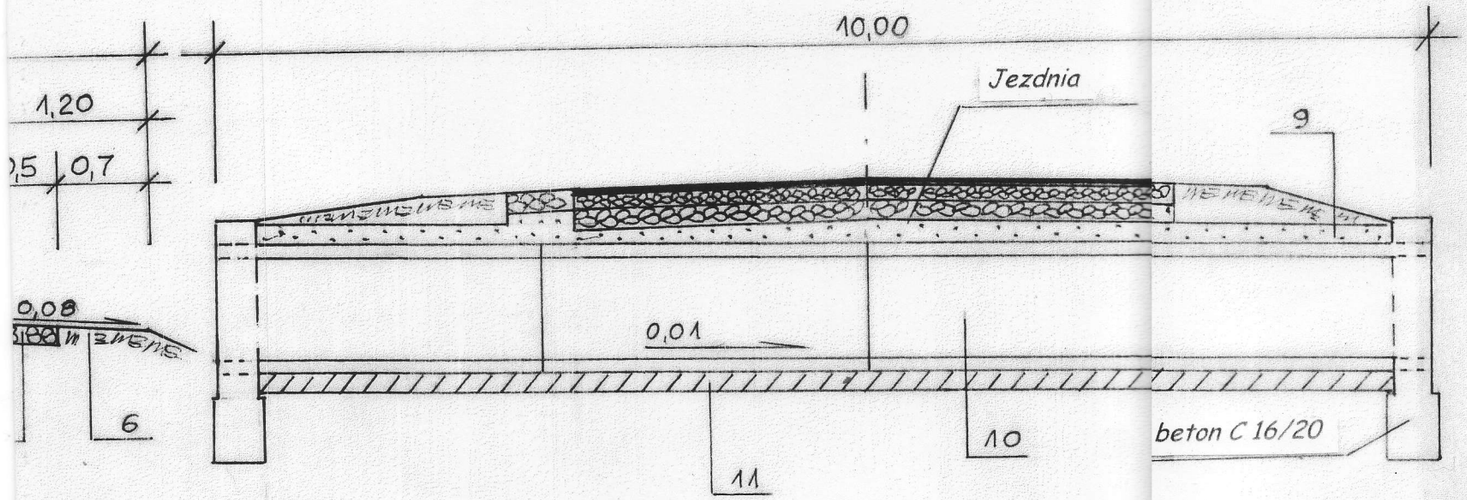

Wlot i wylot ściankowy przepustu

1 - proj. warstwa ścieralna z mieszanki mineralno - asfaltowe
średnioziarnistej zamkniętej AC11S50/70 dla KR1 gr. 4 c
2 - proj. warstwa górna podbudowy gr. 8 cm z optymalnej m
kruszywa łamanego frakcji 0-31,5 kategorii Gv w tabeli 6
normy PN-EN 13285 (skała magmowa o dużej wytrzymało
zagęszczona do wskaźnika 1,0
3 - proj. warstwa dolna podbudowy gr. 15 cm z optymalnej m
kruszywa łamanego frakcji 0-63 kategorii Gv w tabeli 6
normy PN-EN 13285 (skała magmowa o dużej wytrzymało
zagęszczona do wskaźnika 1,0
4 - proj. warstwa odcinająca gr. 10 cm z piasku średnioziarni
wg. normy PN-B 11113 (żwir, pospółka wg normy PN-B 111
zagęszczona do wskaźnika 1,0
5 - proj. utwardzenie pobocza optymalną mieszanką kruszyw
frakcji 0 - 63 gr. 15 cm kategorii Gv w tabeli 6 normy PN
magmowa o dużej wytrzymałości) zagęszczona do wskaźn
6 - proj. pobocze gruntowe zagęszczone do wskaźnika 0.98
7 - proj. wyrównanie podbudowy warstwą średniej grubości
mieszanką kruszywa łamanego frakcji 0 - 31,5 kategorii G
normy PN-EN 13285 (skała magmowa o dużej wytrzymało
zagęszczona do wskaźnika 1,0
8 - konstrukcja istniejącej nawierzchni z kruszywa łamanego
9 - proj. obsypka z piasku średnioziarnistego wg normy PN-B
10 - proj. żelbetowe rury Wipro Ø80
11 - proj. ława fundamentowa gr. 15 cm z betonu C12/15 (B -

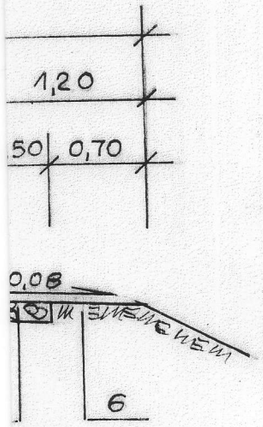

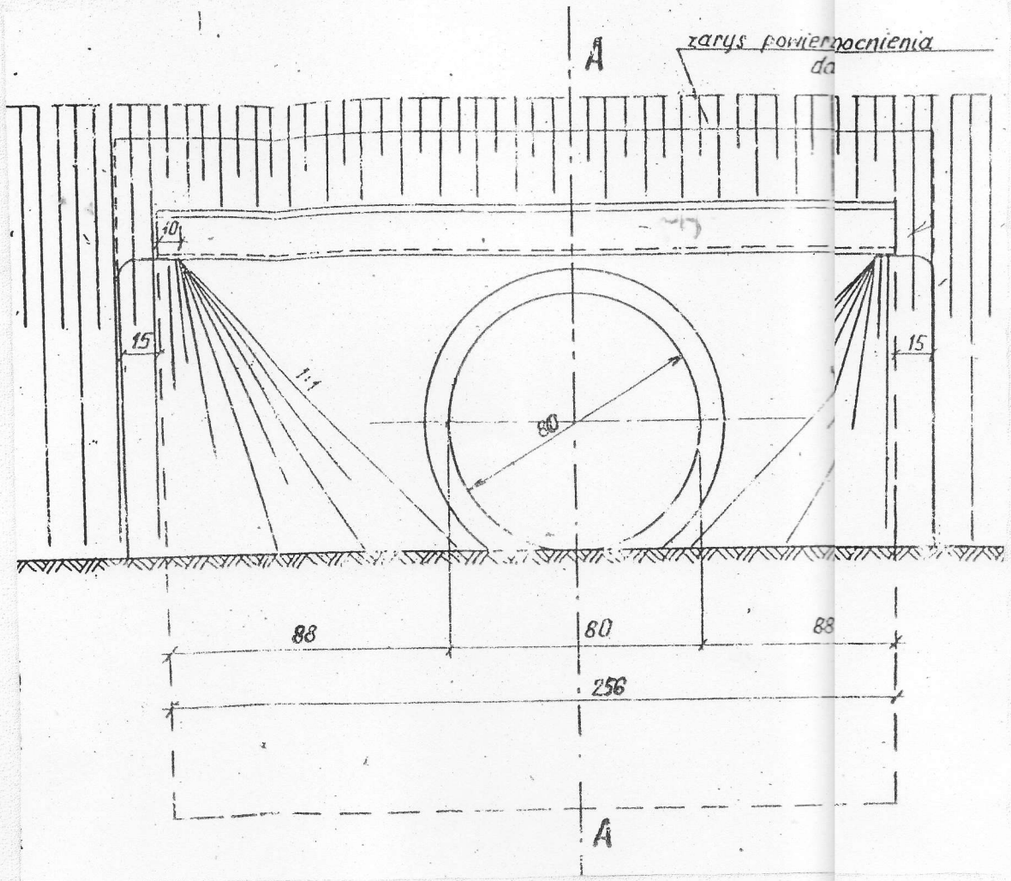

Przekrój A-A

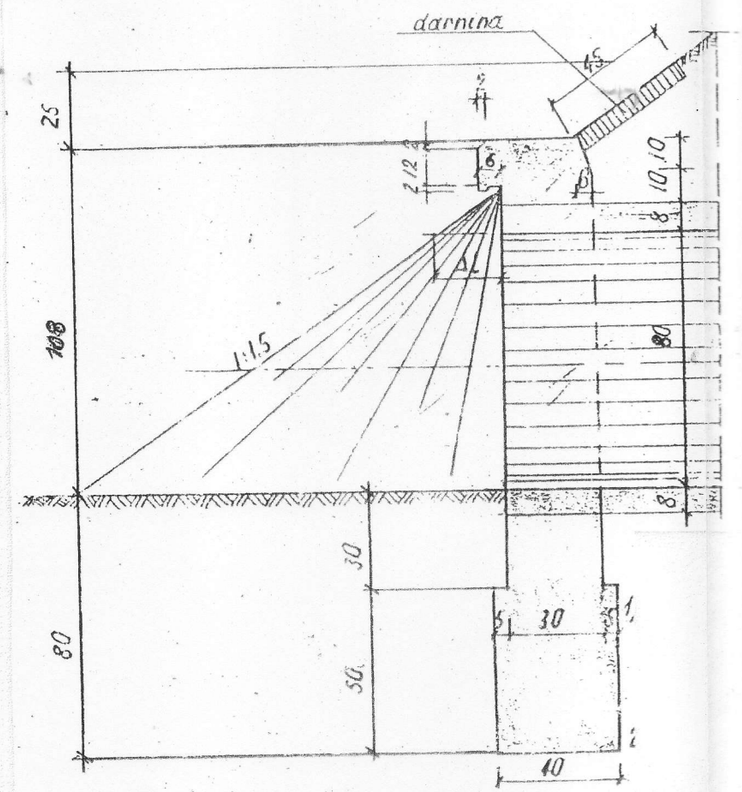

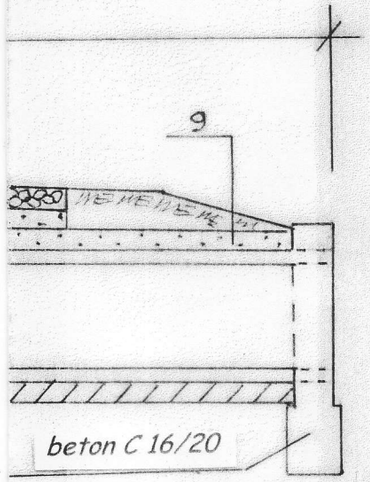

1 - proj. warstwa ścieralna z mieszanki mineralno - asfaltowej średnioziarnistej zamkniętej AC11S50/70 dla KR1 gr. 4 cm **i wiążąca AC16W50/70 gr. 4 cm**

2 - proj. warstwa górna podbudowy gr. 8 cm z optymalnej mieszanki kruszywa łamanego frakcji 0-31,5 kategorii Gv w tabeli 6 normy PN-EN 13285 (skała magmowa o dużej wytrzymałości) zagęszczona do wskaźnika 1,0

3 - proj. warstwa dolna podbudowy gr. 15 cm z optymalnej mieszanki kruszywa łamanego frakcji 0-63 kategorii Gv w tabeli 6 normy PN-EN 13285 (skała magmowa o dużej wytrzymałości) zagęszczona do wskaźnika 1,0

4 - proj. warstwa odcinająca gr. 10 cm z piasku średnioziarnistego wg. normy PN-B 11113 (żwir, pospółka wg normy PN-B 11111) zagęszczona do wskaźnika 1,0

5 - proj. utwardzenie pobocza optymalną mieszanką kruszywa łamanego frakcji 0 - 63 gr. 15 cm kategorii Gv w tabeli 6 normy PN-EN 13285 (skała magmowa o dużej wytrzymałości) zagęszczona do wskaźnika 1,0

6 - proj. pobocze gruntowe zagęszczone do wskaźnika 0.98

7 - proj. wyrównanie podbudowy warstwą średniej grubości 10 cm optymalną mieszanką kruszywa łamanego frakcji 0 - 31,5 kategorii Gv w tabeli 6 normy PN-EN 13285 (skała magmowa o dużej wytrzymałości) zagęszczona do wskaźnika 1,0

8 - konstrukcja istniejącej nawierzchni z kruszywa łamanego gr. około 15 cm

9 - proj. obsypka z piasku średnioziarnistego wg normy PN-B 1113 gr. min. 15 cm10

10 - proj. żelbetowe rury Wipro Ø80

11 - proj. ława fundamentowa gr. 15 cm z betonu C12/15 (B -15)

umocnienia

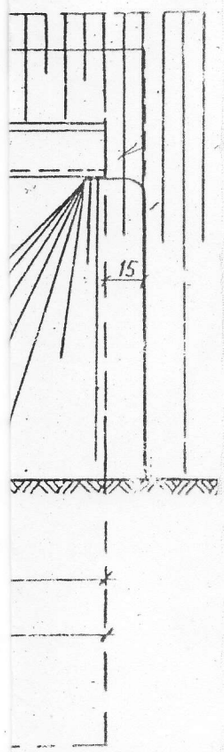

Przekrój A-A

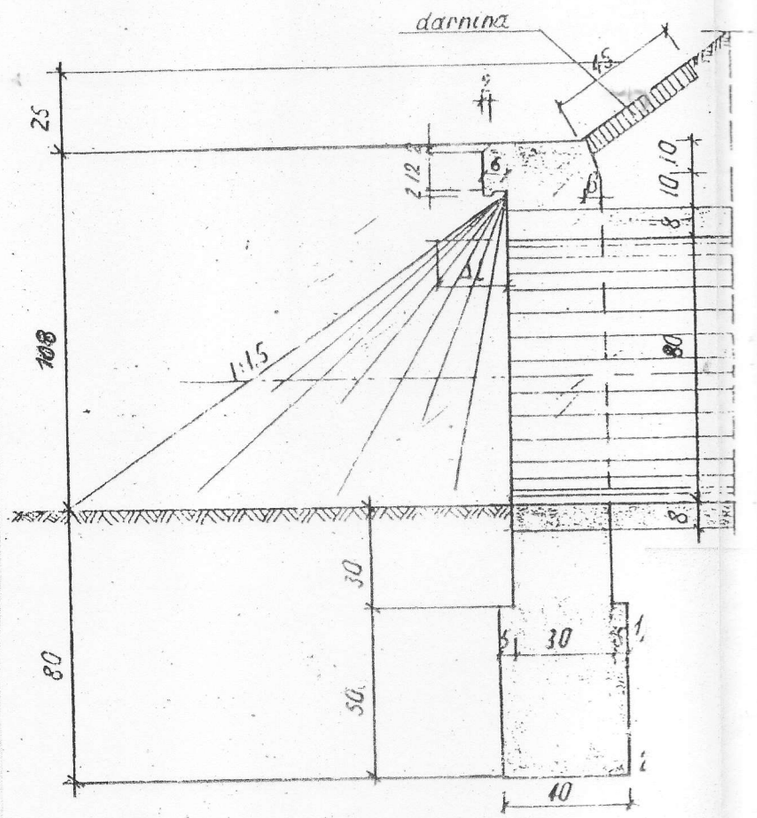

Przebudowa drogi gminnej nr 114007E

Lututów - Kol.Kijanice

na działkach 473 i 9

dł. 1000 m

Przekrój normalny

Projektant: **R. Słowiński**, **A. Kaczyński**

Roman Słowiński
UPR. budowlane UAN - 8386/17/87
w Specjalnosci Drogi

Andrzej Kaczyński
PROJEKTANT
Konstrukcyjno-budowlany
w zakresie dróg
Na podst. § 5 ust. 1 § 2 ust. 2, § 13 ust. 1 pkt. 3
Nr UAN/N/7219/710/87

Skala 1: 50
Data: lipiec 2021r.

Rysunek **Nr. 3**