Od km 0+000 do km 0+010

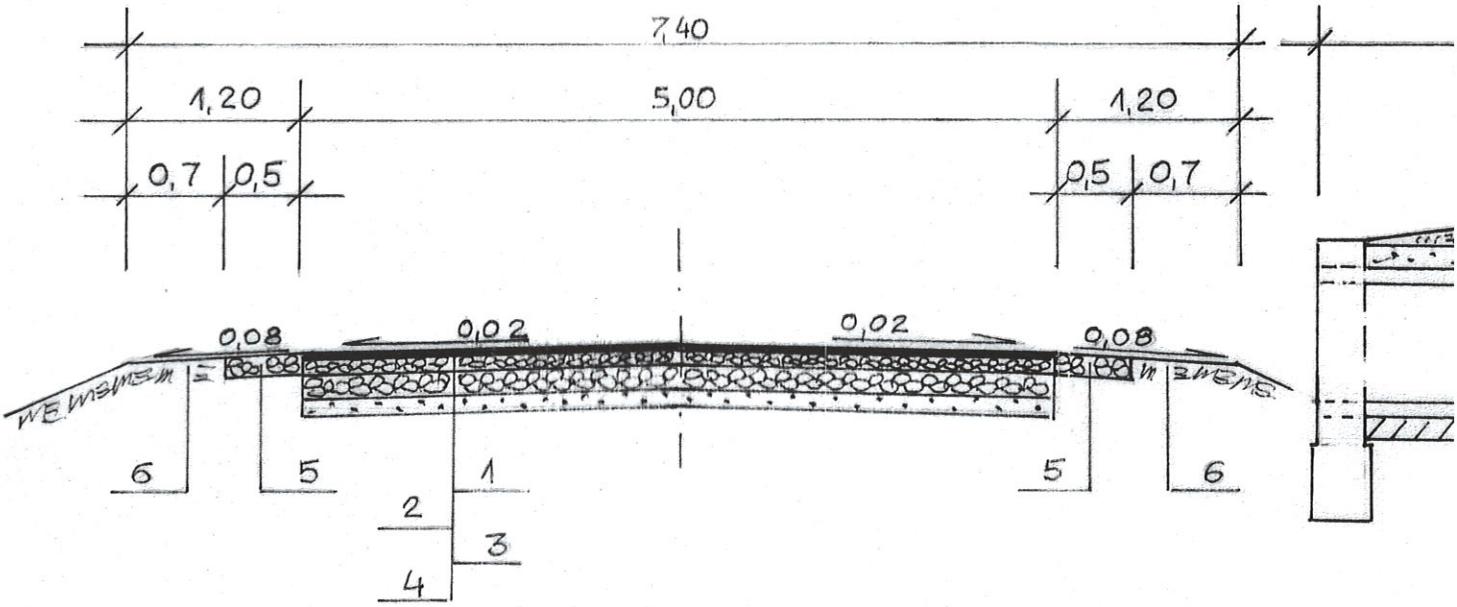

od km 0+010 do km 1+000

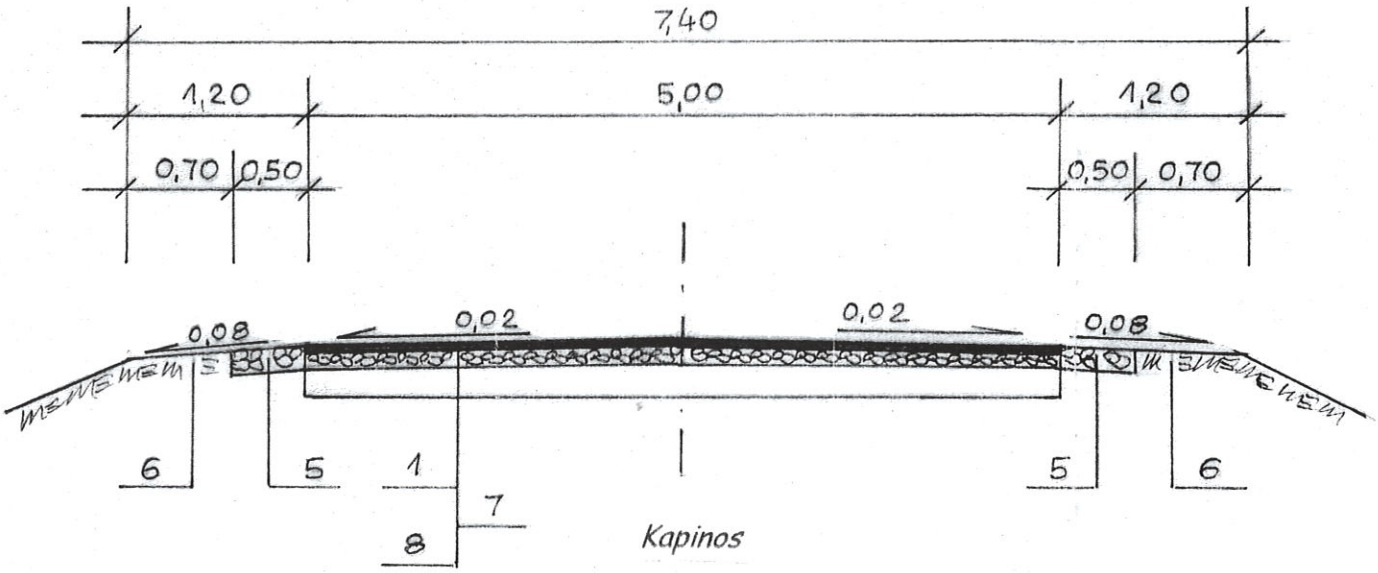

Kapinos

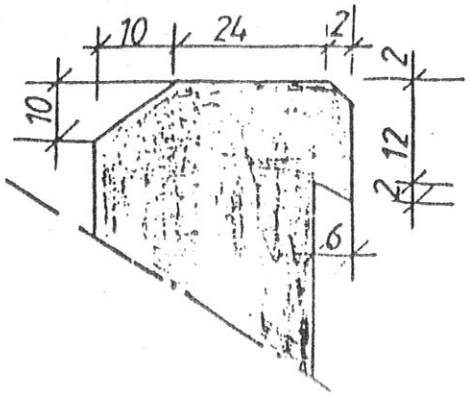

Przepust Ø80 dł. 10,0 m w km 0+783

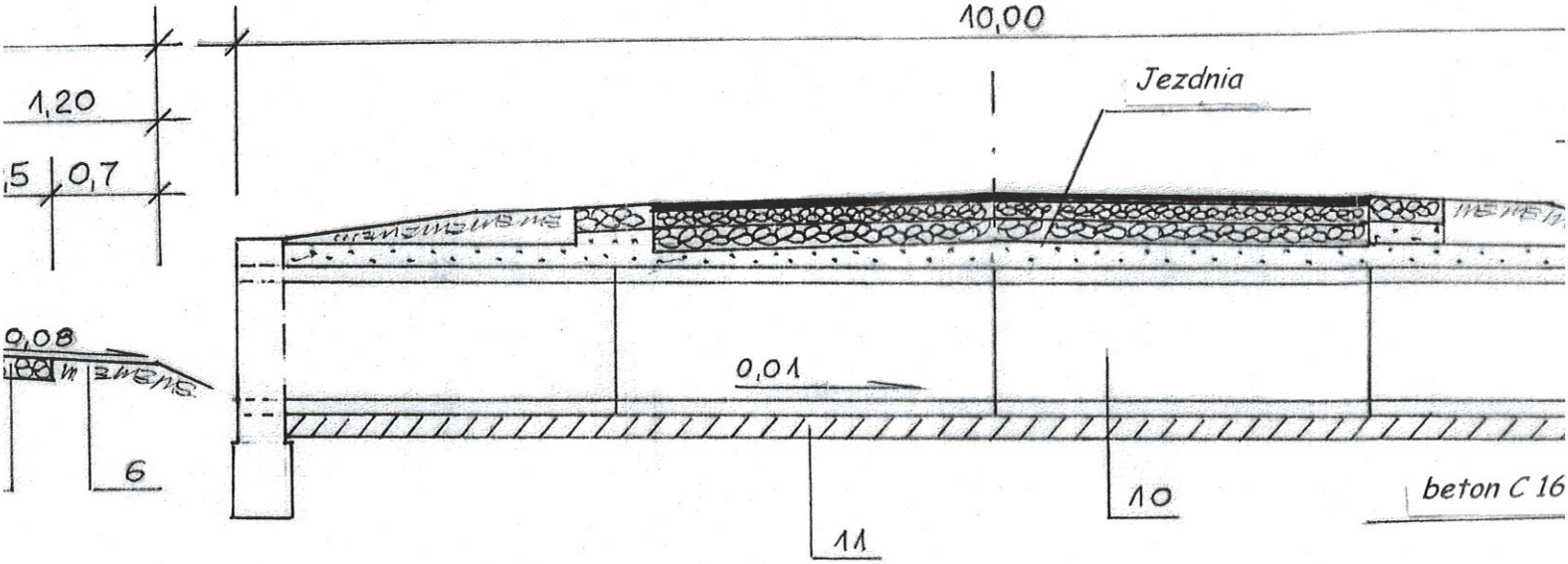

Wlot i wylot ściankowy przepustu

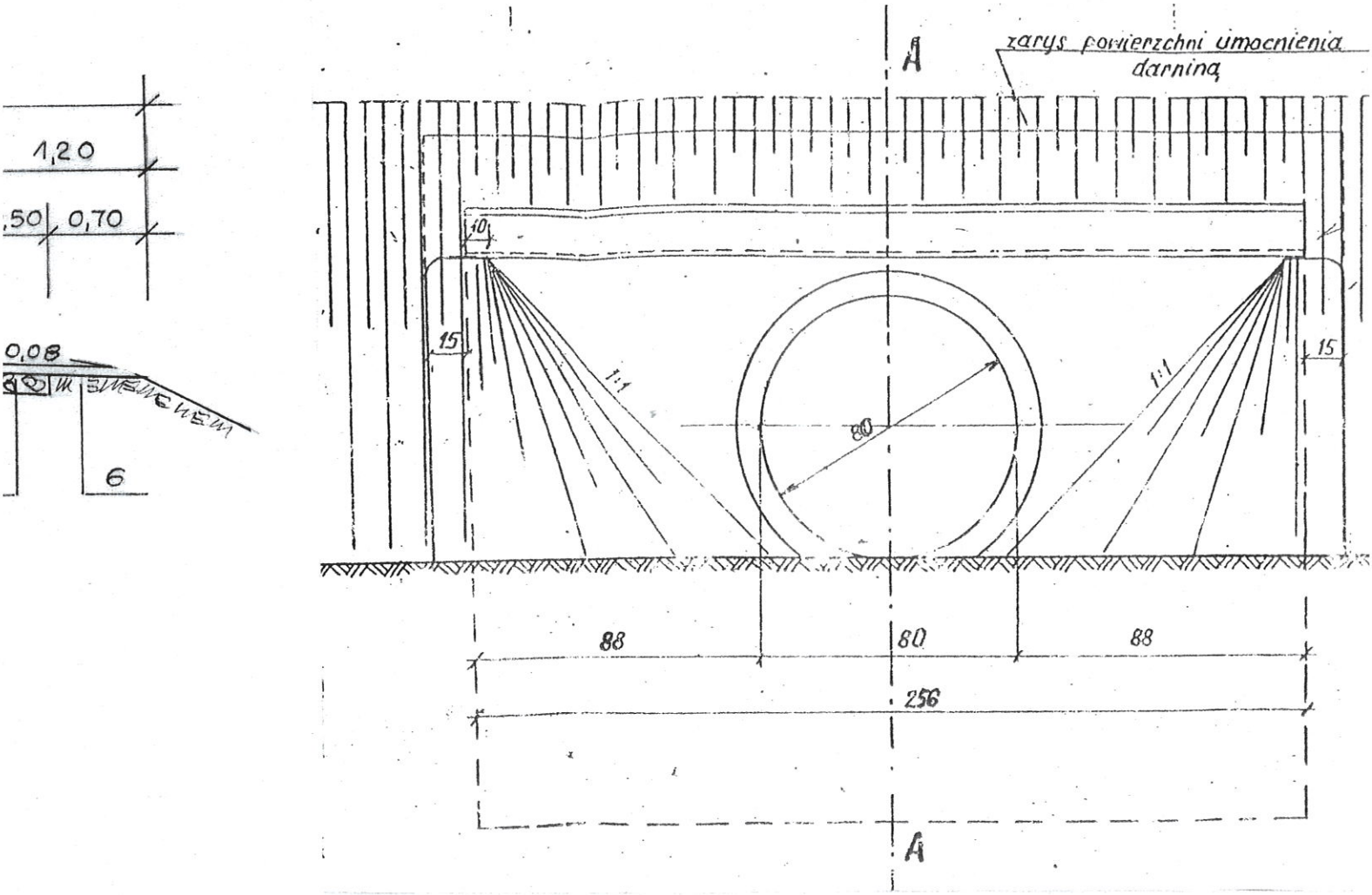

1 - proj. warstwa ścieralna z mieszanki mineralno - asfaltowej średnioziarnistej zamkniętej AC11S50/70 dla KR1 gr. 4 cm
2 - proj. warstwa górna podbudowy gr. 8 cm z optymalnej mieszanki kruszywa łamanego frakcji 0-31,5 kategorii Gv w tabeli 6 normy PN-EN 13285 (skała magmowa o dużej wytrzymałości) zagęszczona do wskaźnika 1,0
3 - proj. warstwa dolna podbudowy gr. 15 cm z optymalnej mieszanki kruszywa łamanego frakcji 0-63 kategorii Gv w tabeli 6 normy PN-EN 13285 (skała magmowa o dużej wytrzymałości) zagęszczona do wskaźnika 1,0
4 - proj. warstwa odcinająca gr. 10 cm z piasku średnioziarnistego wg. normy PN-B 11113 (żwir, pospółka wg normy PN-B 11111) zagęszczona do wskaźnika 1,0
5 - proj. utwardzenie pobocza optymalną mieszanką kruszywa łamane frakcji 0 - 63 gr. 15 cm kategorii Gv w tabeli 6 normy PN-EN 132 magmowa o dużej wytrzymałości) zagęszczona do wskaźnika 1,0
6 - proj. pobocze gruntowe zagęszczone do wskaźnika 0.98
7 - proj. wyrównanie podbudowy warstwą średniej grubości 10 cm op mieszanką kruszywa łamanego frakcji 0 - 31,5 kategorii Gv w tab normy PN-EN 13285 (skała magmowa o dużej wytrzymałości) zagęszczona do wskaźnika 1,0
8 - konstrukcja istniejącej nawierzchni z kruszywa łamanego gr. oko
9 - proj. obsypka z piasku średnioziarnistego wg normy PN-B 1113 gr
10 - proj. żelbetowe rury Wipro Ø80
11 - proj. ława fundamentowa gr. 15 cm z betonu C12/15 (B -15)

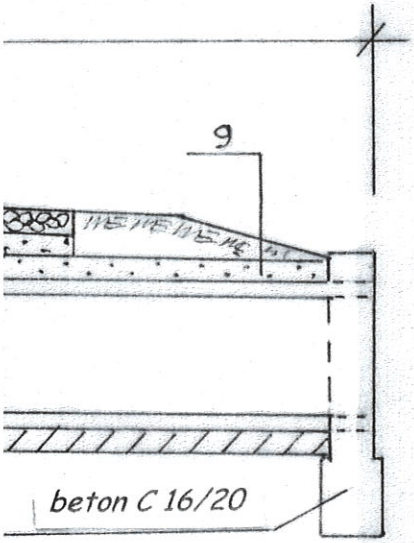

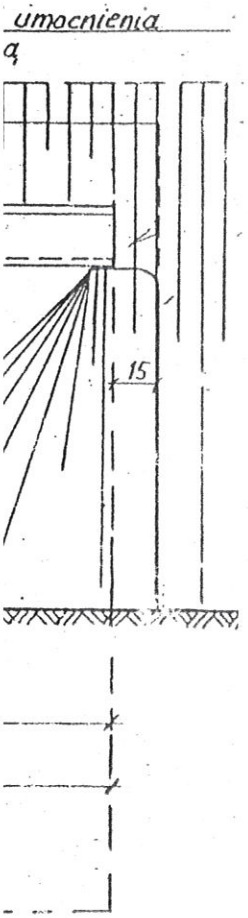

Przekrój A-A

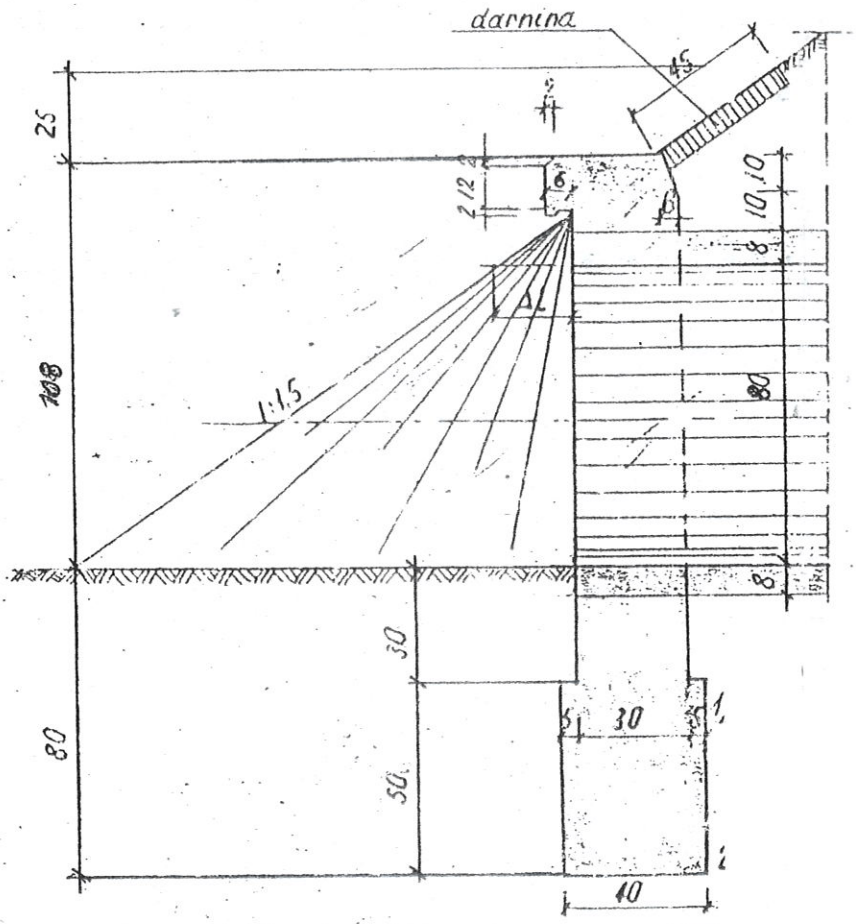

szanki mineralno - asfaltowej
AC11S50/70 dla KR1 gr. 4 cm
wy gr. 8 cm z optymalnej mieszanki
-31,5 kategorii Gv w tabeli 6
agmowa o dużej wytrzymałości)
)
wy gr. 15 cm z optymalnej mieszanki
-63 kategorii Gv w tabeli 6
agmowa o dużej wytrzymałości)
)
10 cm z piasku średnioziarnistego
nospółka wg normy PN-B 11111)
0
tymalną mieszanką kruszywa łamanego
orii Gv w tabeli 6 normy PN-EN 13285 (skała
ści) zagęszczona do wskaźnika 1,0
zczone do wskaźnika 0.98
warstwą średniej grubości 10 cm optymalną
frakcji 0 - 31,5 kategorii Gv w tabeli 6
agmowa o dużej wytrzymałości)

rzchni z kruszywa łamanego gr. około 15 cm
nziarnistego wg normy PN-B 1113 gr. min. 15 cm10
080
15 cm z betonu C12/15 (B -15)

rój A-A

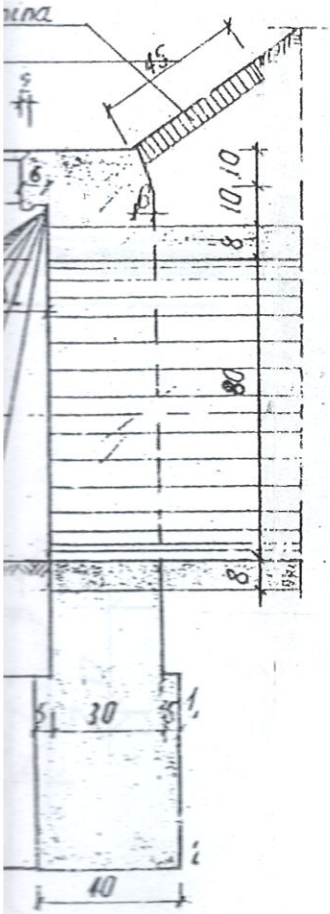

Przebudowa drogi gminnej nr 114007E
Lututów ul.Lipowa - Kijanice
na działce 473
dł.1000 m

Przekrój normalny

Projektant: **R. Słowiński**
A. Kaczyński

Roman Słowińsk
UPR. budowlane UAN - 8386/17/87
w Specjalnosci Drogi

Andrzej Kaczyński
PROJEKTANT
Konstrukcyjno-Inżynieryjna
w Specjalności Drogi
Na podst. § 5 ust. 1 § 2 ust. 2, § 18 ust. 1 pkt. 3
Nr UAN/N/7218/718/87

Skala 1: 50
Data:
maj 2020 r.

Rysunek
Nr. 3