od km 0+000 do km 1+000

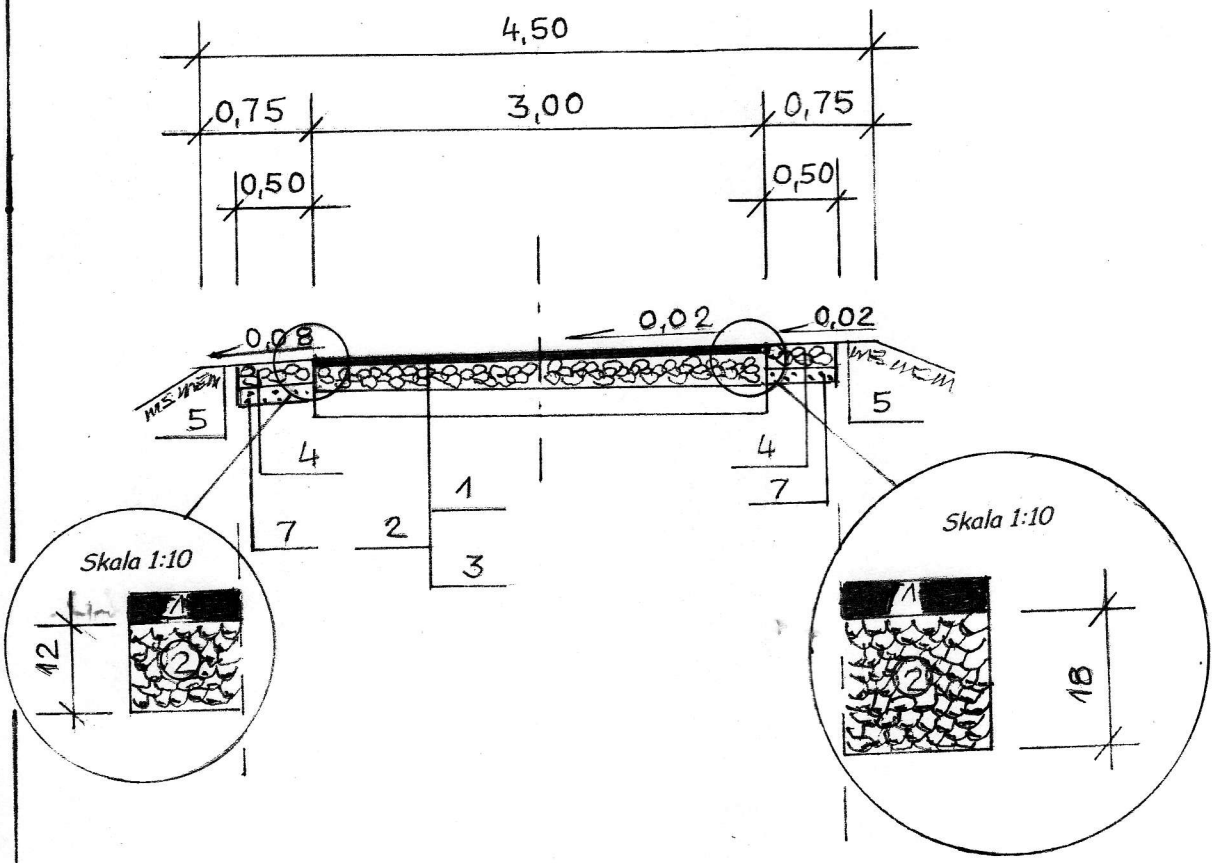

Na łukach

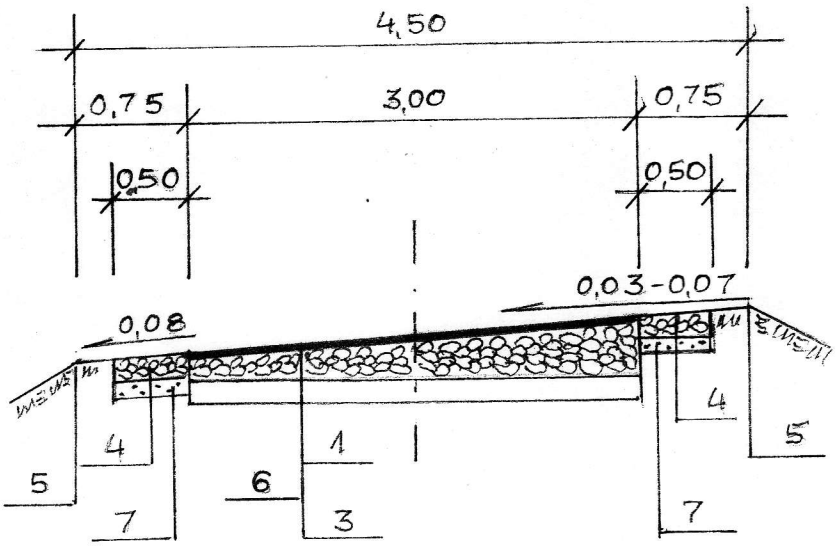

1 - proj. warstwa ścieralna z mieszanki mineralno - asfaltowej średnioziarnistej zamkniętej AC11S50/70 dla KR1 gr. 4 cm

2 - proj. wyrównanie podbudowy warstwą średniej grubości 15 cm optymalną mieszanką kruszywa łamanego frakcji 0 - 31,5 kategorii Gv w tabeli 6 normy PN-EN13285 (skała magmowa o dużej wytrzymałości) zagęszczona do wskaźnika 1,0.

3 - konstrukcja istniejącej nawierzchni z kruszywa łamanego gr. około 15 cm.

4 - proj. utwardzenie pobocza optymalną mieszanką kruszywa łamanego frakcji 0 - 63 kategorii Gv w tabeli 6 normy PN-EN 13285 (skała magmowa o dużej wytrzymałości) zagęszczona do wskaźnika 1,0 gr. 15 cm.

5 - proj. pobocze gruntowe zagęszczone do wskaźnika 0,98

6 - proj. wyrównanie podbudowy na łuku warstwą średniej grubości około 16 cm lub 23 cm optymalną mieszanką kruszywa łamanego frakcji 0 - 31,5 kategorii Gv w tabeli 6 normy PN-EN 13285 (skała magmowa o dużej wytrzymałości) zagęszczona do wskaźnika 1,0.

7 - proj. warstwa odcinająca gr. 10 cm z piasku średnioziarnistego wg normy Pn-B 11113 (żwir, pospółka wg normy PN-B 11111) zagęszczona do wskaźnika 1,0.

Przebudowa (modernizacja) drogi dojazdowej
do gruntów rolnych
w Swobodzie
dł. 1000 m

Przekrój normalny

Projektant: R. Słowiński, A. Kaczyński

Roman Słowiński
Upr. budowlane UAN - 8386/17/87
w Specjalności Drogi

Andrzej Kaczyński
PROJEKTANT
Konstrukcyjno - inżynierijny
w specjalności
Na podst. art. § 2 ust. 2, § 18 ust. 1 pkt. 3
Nr UAN/N/7210/710/87

Skala 1: 50 Data: marzec 2021r.	Rysunek **Nr. 3**