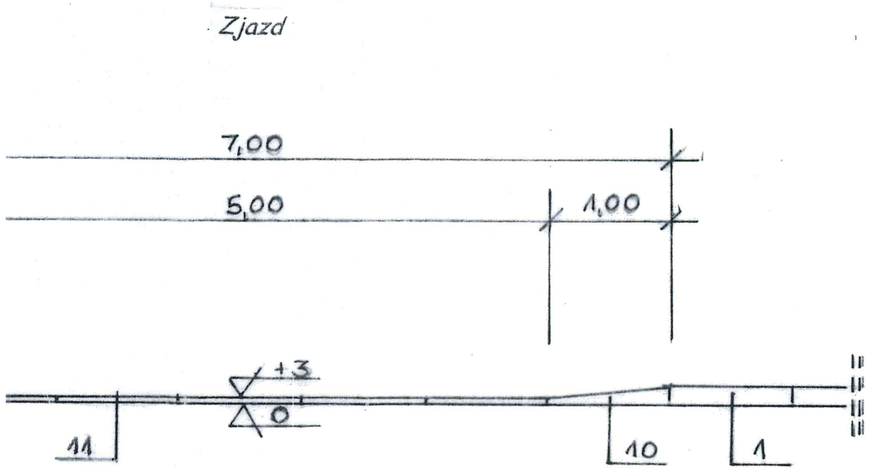

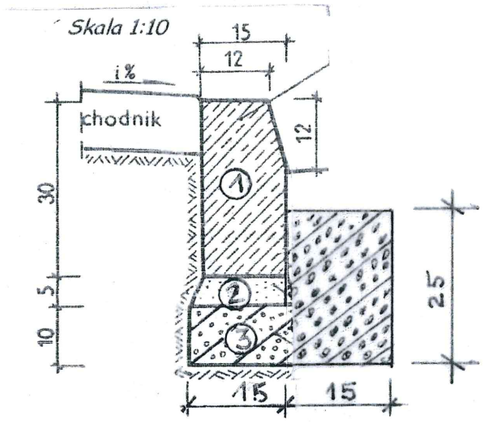

1- proj. krawężnik betonowy 15x30
2- proj. podsypka cem.- piaskowa 1:4 gr. 5 cm
3 - proj. ława betonowa z oporem C12/15 (B-15)
4- proj. warstwa ścieralna z mieszanki mineralno-asfaltowej średnioziarnistej zamkniętej AC11S50/70 dla KR1 gr. 4 cm
5- proj. podbudowa gr. 8 cm z optymalnej mieszanki kruszywa łamanego frakcji 0-31,5 kategorii Gv w tabeli 6 normy PN-EN 13285
6- proj. warstwa odcinająca z piasku gr. 10 cm
7- proj. obrzeże betonowe 6 x 20
8- proj. ława betonowa z oporem C12/15 (B15)
9- proj. podbudowa gr. 15 cm z optymalnej mieszanki kruszywa łamanego frakcji 0 - 63 kategorii Gv w tabeli 6 normy PN-EN 13285
10- proj. krawężnik betonowy skośny 15x22/30
11- proj. krawężnik betonowy najazdowy 15x22

Przebudowa ulicy Klonowskiej
w Lututowie
wykonanie chodnika o nawierzchni asfaltowej
na działkach 30/3, 30/4, 30/33
dł. 672 m

Przekrój normalny

Projektant:
R. Słowiński
A. Kaczyński

Roman Słowiński
UPR. budowlane UAN - 8336/17/87
w Specjalnosci Drogi

Andrzej Kaczyński
PROJEKTANT
Konstrukcyjno-Budowlana
w Specjalności Dróg
Na podst. § 5 ust. 1 § 2 ust. 2, § 18 ust. 1 ust. 3
Nr UAN/N/7216/719/87

Skala 1: 50
Data:
luty 2020 r.

Rysunek
Nr. 3

Chodnik

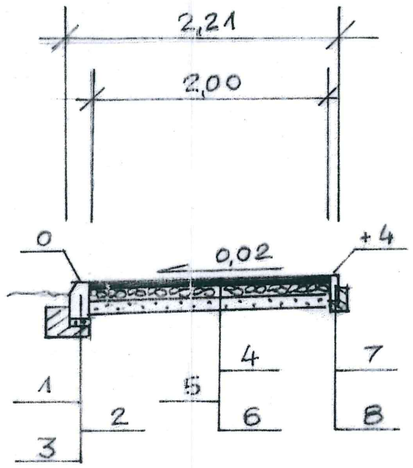

Zjazd

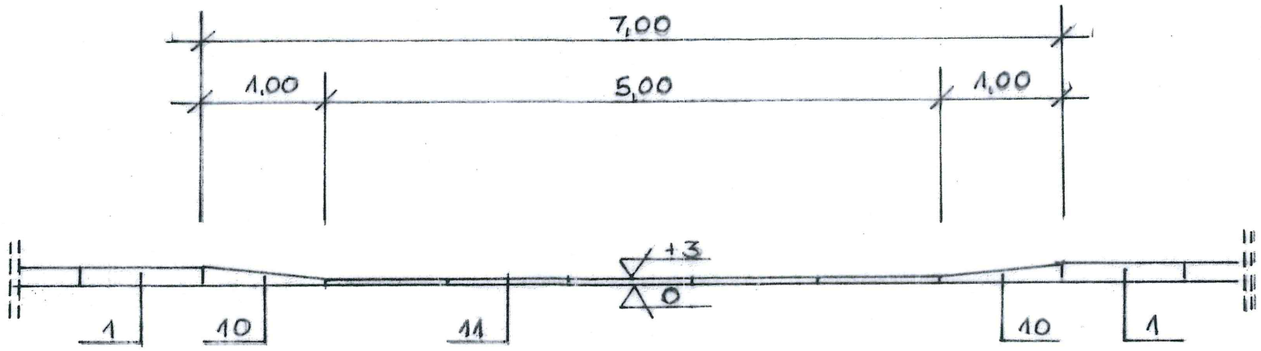

Zjazd

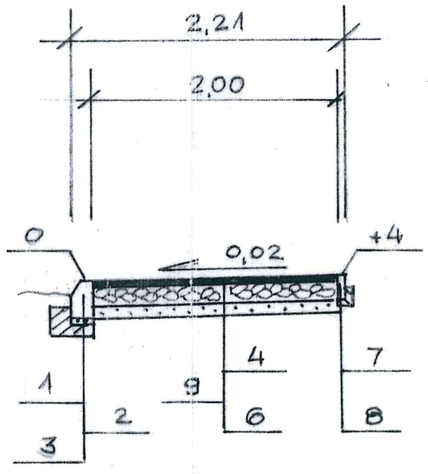

Skala 1:10

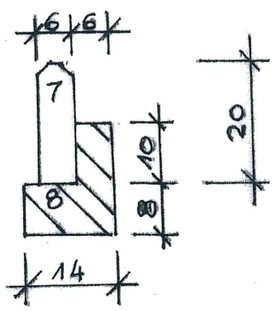

Skala 1:10

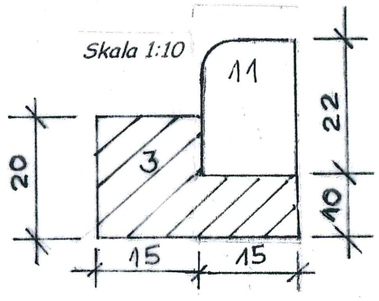
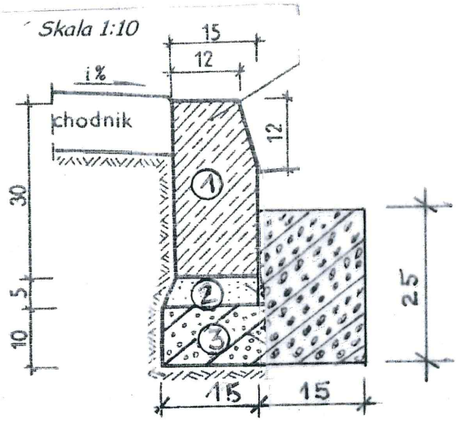
Skala 1:10